Sudenn
Holzbearbeitung
seit 1913

Möbelfertigung · Polstergestellbau · 3D- & Schriftfräsen · Sonnen- & Insektenschutz · Raumgestaltung & Visualisierung

Polstergestelle Lagerprogramm 2024

Hier finden Sie unsere kompletten (Schul-) Gestelle, die wir in der Regel am Lager führen.
Gerne fertigen wir Ihnen auch Einzelstücke nach Foto oder Skizze!

Bitte beachten Sie:
Füße, Chatosen, Sitzrahmen und Federkerne müssen zum Teil separat dazu bestellt werden!

Inhaltsverzeichnis:	
Sessel / Liegen	Seite 02 - 14
Stühle	Seite 15 - 18
Hocker	Seite 19 - 20
Prüfungsarmlehnen und -rahmen	Seite 21
Möbelfüße	Seite 22 - 27
Oberfläche	Seite 28 - 29

Schäkeler Str. 6
27259 Varrel
Fon 04274 · 96 38 41
Fax 04274 · 96 38 42
info@sudenn-holzbearbeitung.de
www.sudenn-holzbearbeitung.de

Vielen Dank für Ihr Vertrauen!

Steuernummer:
45/139/06048
Ust-IdNr.:
DE 814542830

Kreissparkasse Diepholz:
IBAN: DE43 2565 1325 0000 0388 85
BIC: BRLADE21DHZ
Volksbank Sulingen:
IBAN: DE39 2569 1633 1620 8889 00
BIC: GENODEF1SUL

Modell Nr. 61

Fußrahmen zum Schnüren!

Die Polsterleisten werden lose mitgeliefert!

Besonders leicht zu polstern!

Gesamtbreite	68
Gesamttiefe	71
Gesamthöhe	88

Sitzbreite	52
Sitzhöhe vorne	29
Fußhöhe	23

Sitzrahmen	50 x 53 x 2,2
Federkern	47 x 49 x 10
Falz von 28 x 4 mm unten im Fußrahmen.	

Modell Nr. 62

Fußrahmen zum Schnüren!

Passender Hocker ebenfalls erhältlich!

Gesamtbreite	74
Gesamttiefe	77
Gesamthöhe	87

Sitzbreite	52
Sitzhöhe vorne	29
Fußhöhe	21

Sitzrahmen	63/49 x 59 x 2,2
Federkern	nach Schablone, Höhe 10

Modell Nr. 126

Sitzrahmen zum Schnüren!

Unterbau oder Füße bitte dazu bestellen: hier Unterbau (Höhe 20)!
Modell Nr. 126 ist wie das Modell Nr. 125, jedoch mit gekröpften Armlehnen.

Gesamtbreite	72
Gesamttiefe	76
Gesamthöhe	80

Sitzbreite	55
Sitzhöhe vorne	6
Fußhöhe	---

Sitzrahmen	54/49,5 x 50 x 3
Federkern	52/48 x 48 x 13
Unterbau	63,8 / 56,3 x 54,7 x Höhe 20 cm

Modell Nr. 140

Fußrahmen zum Schnüren!

Gesamtbreite 2er = 137

Gesamtbreite	71
Gesamttiefe	71
Gesamthöhe	72

Sitzbreite	54
Sitzhöhe vorne	28
Fußhöhe	22

Sitzrahmen	52/49,5 x 56,5 x 2,2
Federkern	51/43 x 55,5 x 13/8

Modell Nr. 5001

Fußrahmen zum Schnüren!

Unterbau: Drehtellerfuß Ø 58 cm in Edelstahl glänzend oder Holzfüße

Gesamtbreite	68
Gesamttiefe	79
Gesamthöhe	77

Sitzbreite	51
Sitzhöhe vorne	36
Fußhöhe	33

Sitzrahmen	auf Anfrage (Sitzhöhe = 41 cm)
Federkern	50/42 x 47/49 x 8

Preisliste Seite 2

Modell Nr. 5004 ohne Armlehne

Inkl. Füße in Buche roh!

Gesamtbreite	67
Gesamttiefe	70
Gesamthöhe	77

Sitzbreite	49
Sitzhöhe vorne	28
Fußhöhe	25

Federkern	Höhe 15/13
ohne Sitzrahmen	

Modell Nr. 5004 mit Armlehne

Inkl. Füße in Buche roh!

Gesamtbreite	67
Gesamttiefe	70
Gesamthöhe	77

Sitzbreite	49
Sitzhöhe vorne	28
Fußhöhe	25

Federkern	Höhe 15/13
ohne Sitzrahmen	

Modell Nr. 5005

Zum Schnüren!

Inkl. Füße in Buche roh!

Gesamtbreite	68
Gesamttiefe	72
Gesamthöhe	80

Sitzbreite	48
Sitzhöhe vorne	24
Fußhöhe	21

Sitzrahmen	46 x 41 x 2,2
Federkern	45 x 40 x 15/13

Modell Nr. 5006 m. AL

Fußrahmen zum Schnüren!

Füße bitte dazu bestellen!

Füße auf dem Foto nicht mehr lieferbar.

Gesamtbreite	72
Gesamttiefe	81
Gesamthöhe	67

Sitzbreite	56
Sitzhöhe vorne	15
Fußhöhe	10

Sitzrahmen	Höhe 3 cm
Federkern	Höhe 15 cm

Modell Nr. 5006 o. AL

Fußrahmen zum Schnüren!

Füße bitte dazu bestellen!

Füße auf dem Foto nicht mehr lieferbar.

Gesamtbreite	72
Gesamttiefe	81
Gesamthöhe	67

Sitzbreite	56
Sitzhöhe vorne	15
Fußhöhe	10

Sitzrahmen	Höhe 3 cm
Federkern	Höhe 15 cm

Modell Berlin

Sitzrahmen zum Schnüren!

Linke Seite:
Grundmodell für
Übungszwecke
in den Schulen.

Rechte Seite:
Modell Berlin Nr. 19

Gesamtbreite	73
Gesamttiefe	71
Gesamthöhe	61

Sitzbreite	57
Sitzhöhe vorne	15-24
Fußhöhe	---

Sitzrahmen	55 x 61 x 3
Federkern	51 x 56 x 13/10

Modell Chaiselongue

Fußrahmen für Federkern!

Kopfteil 18-fach verstellbar!
Oberste Stellung Kopfteilhöhe 80 cm,
unterste Stellung Kopteilhöhe 55 cm.

Gesamtlänge	185
Gesamttiefe	75
Gesamthöhe	55

Sitzbreite	---
Sitzhöhe vorne	30
Fußhöhe	24

Sitzrahmen	---
Federkern	138 x 74 x 13

Modell Clara / Sofie

Sitzrahmen für Federkern!

Füße inklusive!

AL links = Sofie, AL rechts = Clara

Sessel Clara

Sessel Sofie

Gesamtbreite	62/72
Gesamttiefe	74/78
Gesamthöhe	83/90

Sitzbreite	50
Sitzhöhe vorne	33
Fußhöhe	20

Sitzrahmen	49 x 49 x 2,2
Federkern	48 x 48 x 10

Modell Diwan

Fußrahmen für Federkern!

Standard = Armlehne D1
mit Blindholzchatose

Sessel = feste Armlehnen
Sofa = Klapparmlehnen

Auch als Kinder-
oder Tiersofa:
"Diwan miniature"

Modell Diwan

Fußrahmen für Federkern!

Sitzhöhe vorne = 29,5 cm, Sitztiefe 56 cm
ausgeklappte Armlehne = Breite plus 20 cm pro Armlehne

	Gesamt-	Sitz-	für Ecke-	Tiefe	Höhe
	Breite				
Sessel Mini	73	49	---	69	92
Sessel Mini Breite plus 5 cm	78	54	---	69	92
Sessel Mini hoch mit Backe	73	49	---	73	115
Sessel Mini hoch mit Backe Breite plus 5 cm	78	54	---	73	115
Sessel normal	82	62	77	76	94
Sessel 1,5 Sitzer	95	75	90	76	94
2-Sitzer	128	108	123	76	94
2,5-Sitzer	153	133	148	76	94
2,8-Sitzer	173	153	168	76	94
3-Sitzer	183	163	178	76	94
Rundecke	90	---	---	90	94
Spitzecke	76	---	---	76	94
Hocker	52	---	---	45	30
Alle Gestelle sind auch mit 5 cm höheren Füßen erhältlich!					

Neu: "Diwan miniature" als Kinder- oder Tiermöbel

Sessel	(mit Klapparmlehne)	62	47	---	(ST 45) 57	(SH 22) 70
Sofa	(mit Klapparmlehne)	115	100	---	(ST 45) 57	(SH 22) 70
Hocker groß		100	---	---	40	22
Hocker klein		34	---	---	40	22

Modell Diwan

links 1,5-Sitzer - **Spitzecke** - rechts 2-Sitzer

Auch mit geradem Rücken erhältlich!

links 1,5-Sitzer - **Rundecke** - rechts 2-Sitzer

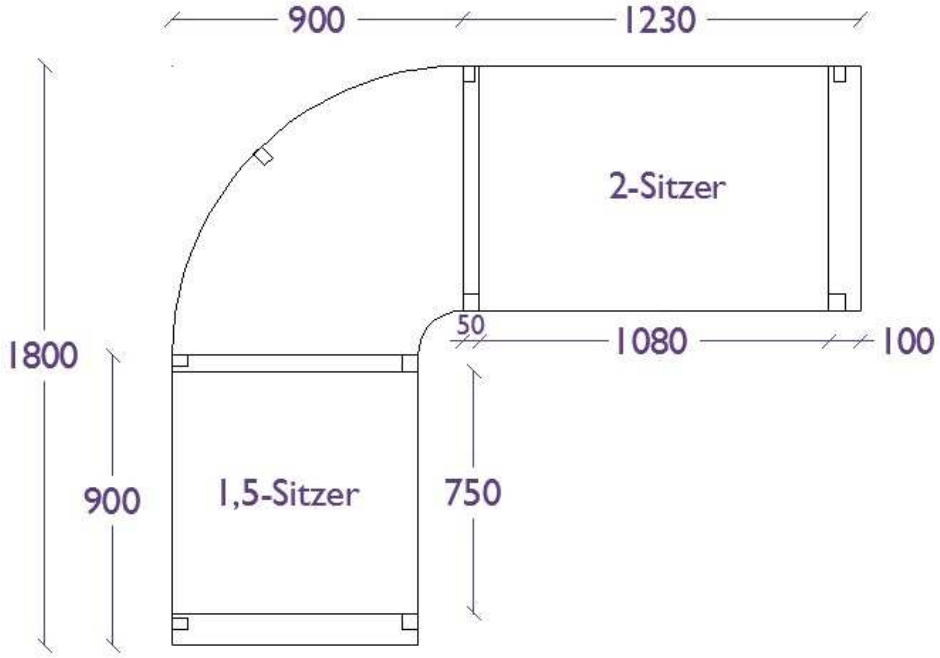

Modell Diwan

Fußrahmen für Federkern!

D1

D2

D3

D4

Sessel Mini

Breite + 5 cm und Fußhöhe + 5 cm ebenfalls erhältlich!

Stuhl Diwan siehe unter Stühle!

Sessel Mini hoch mit Backe

Sessel / Sofa mit Nackenrolle, Höhe 104 cm, Durchmesser Rolle 10 cm

Modell Longerich

Fußrahmen zum Schnüren!

Die Polsterleisten werden lose mitgeliefert!

Rückenbogen abnehmbar!
Füße bitte dazu bestellen!

Gesamtbreite	85
Gesamttiefe	86
Gesamthöhe	86

Sitzbreite	59
Sitzhöhe vorne	6
Fußhöhe	---

Sitzrahmen	56/50 x 57 x 3
Federkern	55/49 x 56 x 13
ähnlich dem Modell Bari von Meyrose	

Modell Lyon

Zum Schnüren oder für Federkern!

Sitzhöhe 24 (zum Schnüren) oder 29 (für Federkern)!
Sessel oder Hochlehner!

Füße bitte dazu bestellen!

Sofa: Gesamtbreite = 186 / Sitzbreite = 171

Gesamtbreite Sessel	67
Gesamttiefe	76/80
Gesamthöhe	82/100

Sitzbreite	53
Sitzhöhe vorne	24/29
Fußhöhe	14

Sitzrahmen	49/47 x 52 x 2,2
Federkern	48/46 x 51 x 10

Modell Paderborn Maxi

Sitzrahmen zum Schnüren!

Füße bitte dazu bestellen: hier Modell Oldenburg (Höhe 14)!

Gesamtbreite	86
Gesamttiefe	83
Gesamthöhe	91

Sitzbreite	59
Sitzhöhe vorne	6
Fußhöhe	---

Sitzrahmen	58 x 56 x 5
Federkern	55 x 55 x 13

Modell V600

Sitzrahmen für Federkern!

Mit Sicht- oder Blindholzarmlehnen erhältlich!
Armlehnen zum Anschrauben!

Gesamtbreite	70
Gesamttiefe	85
Gesamthöhe	95

Sitzbreite	58
Sitzhöhe vorne	28
Fußhöhe	12

Sitzrahmen	58 x 56 x 5
Federkern	54 x 53 x 13

Modell Ernst

Sehr stabile Ausführung (für Prüfungen: Schwerpunkt Polstern)!

Armlehnen siehe Seite 32!

Rückenbogen

Armlehnne
Sichtholz Polster

Gesamtbreite	50
Gesamttiefe	56
Gesamthöhe	95

Sitzbreite	49/43
Sitztiefe	43
Sitzhöhe	40

optional: AL in Blind- oder Sichtholz + Rückenbogen
Falz unten im Sitzrahmen = 25 x 3 mm
Innenmaß Sitzrahmen = 38 x 39,5 cm, Zarge 6 x 4

Modell Jule

Sehr stabile Ausführung (für Prüfungen: Schwerpunkt Boden-Decke-Wand)!

Armlehnen siehe Seite 32!

Gesamtbreite	47
Gesamttiefe	57
Gesamthöhe	125

Sitzbreite	47/40
Sitztiefe	42
Sitzhöhe	75

optional: AL in Blind- oder Sichtholz + Rückenbogen
Falz oben im Sitz für Federkorb (4x4) = 25 x 10 mm

Modell Julian

Sehr stabile Ausführung (für Prüfungen: Schwerpunkt Boden-Decke-Wand)!

Armlehnen siehe Seite 32!

Gesamtbreite	47
Gesamttiefe	57
Gesamthöhe	95

Sitzbreite	47/39,5
Sitztiefe	42
Sitzhöhe	45

optional: AL in Blind- oder Sichtholz + Rückenbogen
Falz oben im Sitz für Federkorb (4x4) = 25 x 10 mm
Zargenquerschnitt 6 x 4 cm.

Armlehnen

für die Modelle Ernst, Jule, Julian & Diwan

Blindholzarmlehne
(Höhe 68 cm)

Sichtholzarml. o. Polster
(Höhe 67 cm)

Sichtholzarml. m. Polster
(Höhe 67 cm)

Modell Diwan

Mit oder ohne Rückenbogen.

Auch mit Armlehnen erhältlich (siehe oben).

Gesamtbreite	47
Gesamttiefe	57
Gesamthöhe	95 + 3

Sitzbreite	47/39,5
Sitztiefe	42
Sitzhöhe	45

optional: AL in Blind- oder Sichtholz + Rückenbogen
Falz oben im Sitz für Federkorb (4x4) = 25 x 10 mm
Zargenquerschnitt 6 x 4 cm.

Modell Gemma (mit Armlehne) (früher Anna, Laura, Tristan)

Füße in Buche (Eiche auf Anfrage).

Rückenhöhe 86 cm oder 99 cm!

Armlehne zurückversetzt oder vorne bündig!

Gesamtbreite	59
Gesamttiefe	58
Gesamthöhe	86/99

Sitzbreite	51
Sitztiefe	46
Sitzhöhe	44

Modell Gemma (ohne Armlehne) (früher Isolde, Laura)

Füße in Buche (Eiche auf Anfrage).

Rückenhöhe 86 cm oder 99 cm!

Gesamtbreite	44
Gesamttiefe	58
Gesamthöhe	86/99

Sitzbreite	44
Sitztiefe	46
Sitzhöhe	44

Modell Nr. 62

Sesselgestell Nr. 62 ebenfalls erhältlich!

Gesamtbreite	52
Gesamttiefe	45
Gesamthöhe	27

Fußquerschnitt	5,5 x 5
Zargenquerschn.	6 x 3,5

Federkern	51 x 44 x 13

Querzargen kein Sichtholz!

Modell Nr. 126

Gesamtbreite	44
Gesamttiefe	44
Gesamthöhe	29

Fußquerschnitt	4,5 x 4,5
Zargenquerschn.	5 x 2,2

Federkern	43 x 43 x 13

Modell Diwan

Sessel- und Sofagestell Modell Diwan ebenfalls erhältlich!

Maße Hocker Diwan miniature = 100 x 40 x 22 und 34 x 40 x 22

Gesamtbreite	52
Gesamttiefe	45
Gesamthöhe	30

Fußquerschnitt	4,5 x 4,5
Zargenquerschn.	6 x 3

Federkern	51 x 44 x 13
Querzargen kein Sichtholz!	

Modell Jupp

Füße sind nicht geschliffen (dient zu Prüfungszwecken)!

Gesamtbreite	50
Gesamttiefe	50
Gesamthöhe	22

Fußquerschnitt	4 x 4
Zargenquerschn.	5 x 3
Sperrholzumlauf	5 x 1

Federkern	49 x 49 x 10
Füße sind nicht geschliffen!	

Prüfungsarmlehne + -rahmen

Formteile "Anna" bekommen Sie bei der Firma HUFA in Vlotho (Tel. 05733 3834),
oder bei der Firma Hofert in Rinteln (Tel. 05751 76666)!

Armlehne Anna

Höhe vorne / hinten	45 / 40
Tiefe	69

Stuhlrahmen Benno I

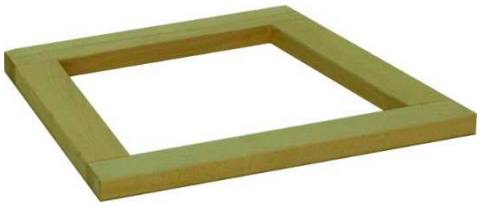

Rahmen	49/40 x 40 x 2,2
Federkorb	3 x 4

Stuhlrahmen Max

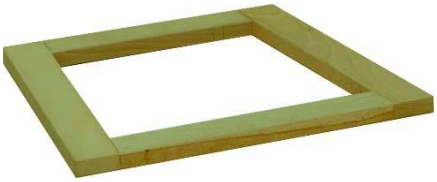

Rahmen	40,5/32,5 x 37 x 2,2
Federkorb	3 x 3

Sesselrahmen Berlin

(für Federkern oder zum Schnüren)

Rahmen	55 x 61 x 3
Federkern	51 x 56 x 13/10

Sesselrahmen Paderborn Maxi

(für Federkern oder zum Schnüren)

Rahmen	58 x 56 x 5
Federkern	55 x 55 x 13

gerade Füße

Nr. 201

11 x 11 x 10

Nr. 207

15 x 15 x 5
links + rechts

Nr. 301
vorne

8 x 7 x 6

Nr. 301
hinten

7 x 7 x 6

Nr. 324

7,5 x 7,5 x 12,5

Nr. 502

7,5 x 7,5 x 14

Berlin Nr. 1

7 x 7 x 2

Berlin Nr. 2

10 x 10 x 3
13 x 13 x 3
15 x 15 x 3

Linz vorne

7,5 x 7,5 x 12

Linz hinten

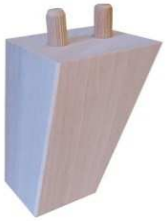

7,5 x 7,5 x 12

Longerich vorne

6 x 6 x 8
6 x 6 x 10
6 x 6 x 12

Longerich hinten

6 x 6 x 8
6 x 6 x 10
6 x 6 x 12

Lyon vorne

7,5 x 7,5 x 14

Otto

5 x 5 x Höhe 10,15,20

5005 hinten

7x4 (3x3) x Höhe 18

geschweifte Füße

Nr. 101

6,5 x 6 x 14

Nr. 104 (ohne Kerbe)

8 x 5,5 x 15

Nr. 203

7,5 x 7,5 x 10

Nr. 501

7,5 x 7,5 x 14

Nr. 5006 hinten

4,5 x 3 x 10

Berlin Nr. 4

7 x 7 x 9

Diwan

5 x 5 x 24

Lyon hinten

7,5 x 6 x 14

Oldenburg vorne

6 x 6 x 14

Oldenburg hinten

6 x 5 x 14

runde Füße

Nr. 35

D 9 x H 3,5
fest

Nr. 55

D 10 x H 5,5
fest

Nr. 60

D 8 x H 6
fest

Nr. 65

D 10 x H 6,5
fest / mit Rolle

Nr. 70 (243)

D 9 x H 7
fest

Nr. 100 (555)

D 13 x H 10
fest / mit Rolle

Nr. 150

D 10 x H 5
fest / mit Rolle

Nr. 153 fest

D 7 x H 24
fest

Nr. 153 Rolle

D 7 x H 24
mit Messingrolle

Nr. 202

D 10,5 x H 10
fest

Nr. 259

D 17 x H 6
fest

Nr. 313

D 9 x H 12,5
fest

Nr. 335 fest

D 7,5 x H 14
fest

Nr. 335 Rolle

D 7,5 x H 14
mit Messingrolle

Nr. 336

D 13 x H 6
fest / mit Rolle

Nr. 500

D 12 x H 8
fest / mit Rolle

runde Füße

Nr. 503

D 7,5 x H 14
fest

Nr. 504

D 10 x H 12,5
fest / mit Rolle

Nr. 505

D 9 x H 12,5
fest

Nr. 506

D 12,5 x H 10
fest / mit Rolle

Nr. 507

D 8 x H 10
fest

Nr. 508

D 7,5 x H 10
fest

Nr. 509

D 7,5 x H 10
fest

Nr. 510

D 9 x H 8
fest / mit Rolle

Nr. 511

D 12 x H 8
fest / mit Rolle

Nr. 512

D 9 x H 8
fest / mit Rolle

Nr. 520

D 6 x H 4,5
fest

Nr. 522

D 6 x H 8
fest

Nr. 528

D 5 x H 23
fest

Nr. 531

D 4 x H 10
fest

Nr. 532 fest

D 5 x H 12,5
fest

Nr. 532 Rolle

D 6 x H 12,5
mit Rolle

runde Füße / Chippendalefüße

Nr. 540

D 12 x H 12,5
fest / mit Rolle

Nr. 560

D 15 x H 8
fest / mit Rolle

Nr. 570

D 10,5 x H 5,5
fest / mit Rolle

Nr. 5000

D 4/2 x H 26,5
auch kürzbar

Nr. 5001

D 5/2,5 x H 33
auch kürzbar

Nr. 5004

D 4/2,2 x H 23+25,5
auch kürzbar

Nr. 5005 vorne

D 4,5/2,5 x H 21
auch kürzbar

Fu 1

6 x 18

Fu 2

4 x 4 x 42

Fu 7

9,5 x 9,5 x 26,5

Rollen / Metallfüße / Zubehör

Rolle hart

Traglast 25 kg
D 6,5 x H 4,5
für Teppich

Rolle weich

Traglast 25 kg
D 7 x H 4,5
für Parkett

Rolle hoch (hart)

Traglast 40 kg
D 10 x H 6,6
für Teppich

Messingrolle

D 8 x H 7,5
poliert

Des Weiteren können wir Ihnen alle Möbelfüße (Holz und Metall) von Häfele liefern!
Die Auswahl finden Sie unter www.haefele.de!

Eindrehmuffe

M8

Einschlagmutter

M8

Für die Eindrehmuffe benötigen Sie ein 12er Loch. Die Muffe wird von unten in das Gestell eingedreht.

Für die Einschlagmutter benötigen Sie ein 10er Loch. Die Mutter wird von oben (innen) in das Gestell eingedrückt.

Oberfläche

CLOU

kf-Beize

Farbton-Übersicht

2201 eiche hell	2202 kirschbaum hell	2206 goldteak	2208 nussbaum mittel
2209 orange-braun	2210 eiche mittel	2211 eiche dunkel	2212 nussbaum hell
2213 mahagoni	2216 teak dunkel	2217 nussbaum braun	2219 nussbaum dunkel
2251 kirschbaum	2252 satin-nuss	2253 birnbaum	2254 haselnuss
2255 rauchgrau	2256 graubräunlich	2257 dunkelgrau	2258 mittelgrau

Farbtonabweichungen sind drucktechnisch bedingt.

Oberfläche

Buche natur

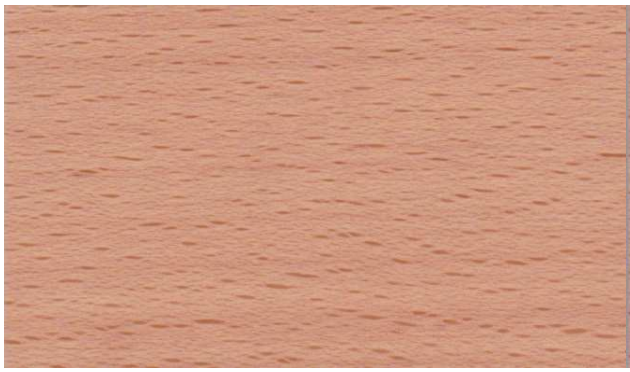

Erle

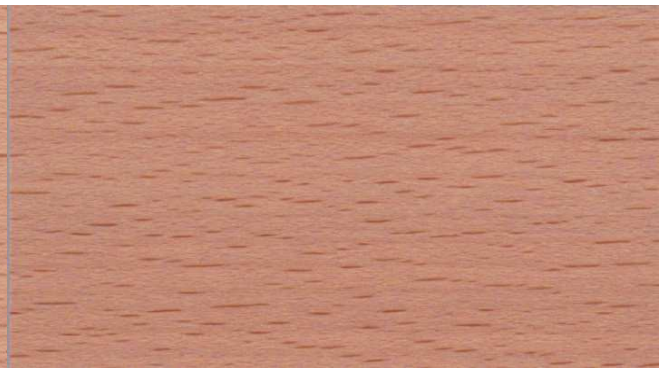

Eiche

Kirsche

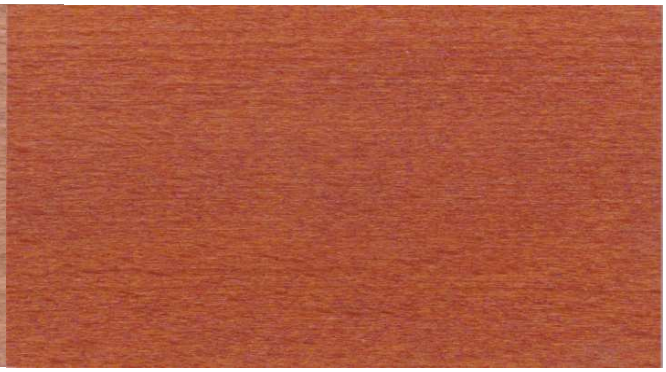

Nußbaum mittel

Mahagoni

Nußbaum dunkel

Wenge

Wichtiger Hinweis:

Diese Farbmuster sind nur ein Anhaltswert. Farbabweichungen und Strukturunterschiede, die sich trotz sorgfältigster Verarbeitung aufgrund der unterschiedlichen Strukturen und Farbnuancen der Hölzer ergeben, berechtigen nicht zum Ersatzanspruch.

Sudenn
Holzbearbeitung
seit 1913

Möbelfertigung · Polstergestellbau · 3D- & Schriftfräsen · Sonnen- & Insektenschutz · Raumgestaltung & Visualisierung

Polstergestelle Einzelanfertigungen 2024

Hier finden Sie Vorschläge für Gestelle, die wir Ihnen als Einzelanfertigungen anbieten können. Gerne fertigen wir Ihnen auch Einzelstücke nach Foto oder Skizze!

Bitte beachten Sie:
Zylinderfederkerne bieten wir Ihnen gerne zusätzlich mit an!

Inhaltsverzeichnis:	
Sessel / Garnituren / Liegen	Seite 02 - 13
Stühle	Seite 14
Hocker	Seite 14 - 23
diverse Referenzen	Seite 24 - 26

Schäkeler Str. 6
27259 Varrel
Fon 04274 · 96 38 41
Fax 04274 · 96 38 42
info@sudenn-holzbearbeitung.de
www.sudenn-holzbearbeitung.de

Vielen Dank für Ihr Vertrauen!

Steuernummer:
45/139/06048
Ust-IdNr.:
DE 814542830

Kreissparkasse Diepholz:
IBAN: DE43 2565 1325 0000 0388 85
BIC: BRLADE21DHZ
Volksbank Sulingen:
IBAN: DE39 2569 1633 1620 8889 00
BIC: GENODEF1SUL

Gestellmaße in cm, kleine Abweichungen vorbehalten.

Modell Nr. 50

Sitzrahmen o. Fußr. zum Schnüren!

Der Rücken ist herausnehmbar!

Gesamtbreite	80
Gesamttiefe	72
Gesamthöhe	78

Sitzbreite	57
Sitzhöhe vorne	25
Fußhöhe	17

Sitzrahmen	55/49 x 53 x 3
Federkern	nach Schablone, H 10

Modell Nr. 125

Sitzrahmen zum Schnüren!

Unterbau oder Füße bitte dazu bestellen: hier Unterbau (Höhe 20)!

Gesamtbreite	72
Gesamttiefe	76
Gesamthöhe	80

Sitzbreite	55
Sitzhöhe vorne	6
Fußhöhe	---

Sitzrahmen	54/49,5 x 50 x 3
Federkern	52/48 x 48 x 13
Unterbau	63,8 / 56,3 x 54,7 x Höhe 20 cm

Gestellmaße in cm, kleine Abweichungen vorbehalten.

Modell Nr. 200 + 300 mit Arml.

Sitzrahmen für Federkern!

Korpus Breiten:

Sessel = 56 cm / 2er = 112 cm / 2,5er = 138 cm / 3er = 168 cm / 3,5er = 198 cm
Ecke = 83 x 83 cm

Korpus Querschnitte:

Nr. 200
"standard"

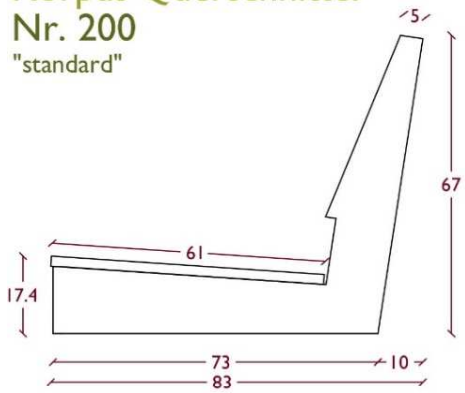

Nr. 300
(5 cm mehr bodenfreiheit)

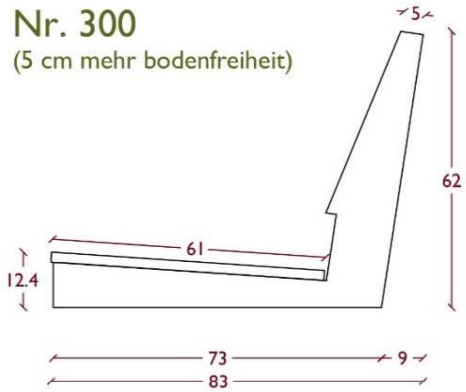

Armlehnen Vorderansichten für Korpus 200 + 300:

Nr. 01

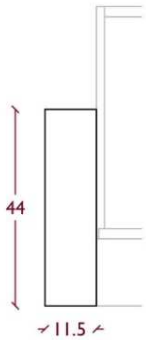

Nr. 01 m. Backe

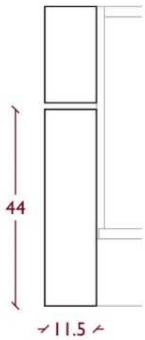

Nr. 02
(auch klappbar)

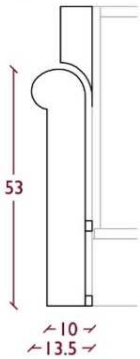

Nr. 05

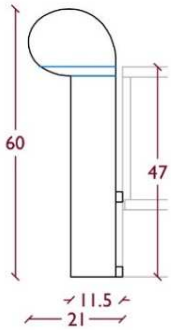

Nr. 07

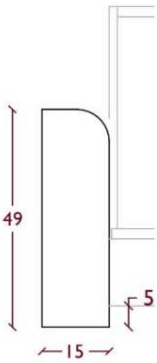

Nr. 08

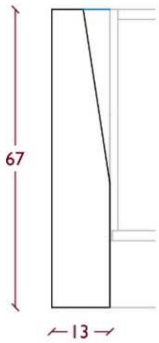

Nr. 09

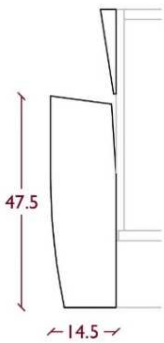

Nr. 11 Sessel

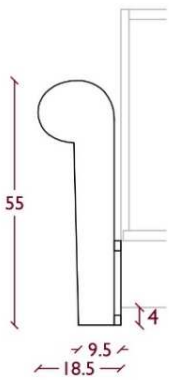

Nr. 11 Sofa
(auch klappbar)

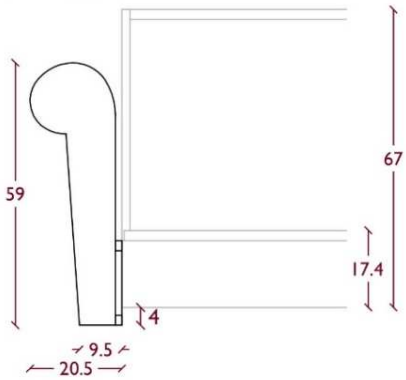

Gestellmaße in cm, kleine Abweichungen vorbehalten.

Modell Nr. 400 mit Armlehnen

Sitzrahmen für Federkern!

Korpus Breiten:

Sessel = 56 cm / 2er = 112 cm / 2,5er = 138 cm / 3er = 168 cm / 3,5er = 198 cm

Korpus Querschnitt:

Nr. 400

(Rücken läuft gerade)

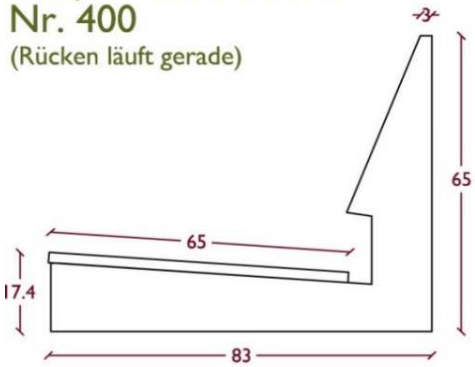

Armlehnen Vorderansichten für Korpus 400:

Nr. 10

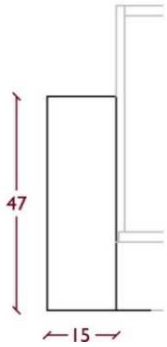

Nr. 10 m. Backe

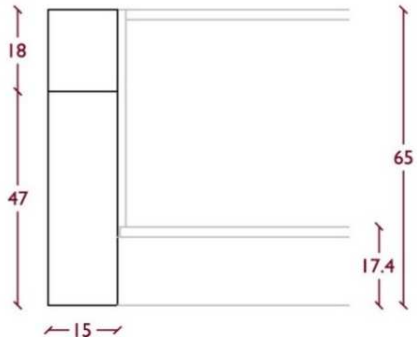

Auf den Seiten 10-14 sehen Sie zusammengestellte Varianten der Modelle Nr. 200, 300 u. 400 und deren Armlehnen!

Modell Nr. 200 + 01

Sitzrahmen für Federkern!

Füße bitte dazu bestellen: hier Modell Nr. 201 (Höhe 10)!

Gesamtbreite 2er = 135 / 2,5er = 161 / 3er = 191 / 3,5er = 221 / Schenkel mit 1 AL = minus 11,5 / Spitzecke = 83

Gesamtbreite Sessel	79
Gesamttiefe	83
Gesamthöhe	67

Sitzbreite	56
Sitzhöhe vorne	15
Fußhöhe	---

Sitzrahmen	55 x 61 x 2,2
Federkern	54 x 60 x 13

Modell Nr. 200 + 01 Longchair

Sitzrahmen für Federkern!

Ausführung rechts. Links ebenfalls erhältlich.

Gesamtbreite	78
Gesamttiefe	162
Gesamthöhe	67

Gestellmaße in cm, kleine Abweichungen vorbehalten.

Modell Nr. 200 + 02

Sitzrahmen für Federkern!

Füße bitte dazu bestellen: hier Modell Nr. 202 (Höhe 10)!

Armlehnen fest oder klappbar!

Gesamtbreite 2er = 139 / 2,5er = 165 / 3er = 195 / 3,5er = 225 / Schenkel mit 1 AL = minus 13,5 / Spitzecke = 83

Gesamtbreite Sessel	83
Gesamttiefe	83
Gesamthöhe	67

Sitzbreite	56
Sitzhöhe vorne	15
Fußhöhe	---

Sitzrahmen	55 x 61 x 2,2
Federkern	54 x 60 x 13

Modell Nr. 200 + 05

Sitzrahmen für Federkern!

Füße bitte dazu bestellen: hier Modell Nr. 201 (Höhe 10)!

Gesamtbreite 2er = 154 / 2,5er = 180 / 3er = 210 / 3,5er = 240 / Schenkel mit 1 AL = minus 21 / Spitzecke = 85

Gesamtbreite Sessel	98
Gesamttiefe	85
Gesamthöhe	60

Sitzbreite	56
Sitzhöhe vorne	15
Fußhöhe	---

Sitzrahmen	55 x 61 x 2,2
Federkern	54 x 60 x 13

Gestellmaße in cm, kleine Abweichungen vorbehalten.

Modell Nr. 200 + 07

Sitzrahmen für Federkern!

Füße bitte dazu bestellen: hier Modell Nr. 207 (Höhe 5)!

Gesamtbreite 2er = 142 / 2,5er = 168 / 3er = 198 / 3,5er = 228 / Schenkel mit 1 AL = minus 15 / Spitzecke = 83

Gesamtbreite Sessel	86
Gesamttiefe	81
Gesamthöhe	72

Sitzbreite	56
Sitzhöhe vorne	15
Fußhöhe	---

Sitzrahmen	55 x 61 x 2,2
Federkern	54 x 60 x 13

Modell Nr. 200 + 08

Sitzrahmen für Federkern!

Füße bitte dazu bestellen!

Gesamtbreite 2er = 138 / 2,5er = 164 / 3er = 194 / 3,5er = 224 / Schenkel mit 1 AL = minus 13 / Spitzecke = 83

Gesamtbreite Sessel	82
Gesamttiefe	83
Gesamthöhe	67

Sitzbreite	56
Sitzhöhe vorne	15
Fußhöhe	---

Sitzrahmen	55 x 61 x 2,2
Federkern	54 x 60 x 13

Gestellmaße in cm, kleine Abweichungen vorbehalten.

Modell Nr. 200 + 09

Sitzrahmen für Federkern!

Füße bitte dazu bestellen: hier Modell Nr. 201 (Höhe 10)!

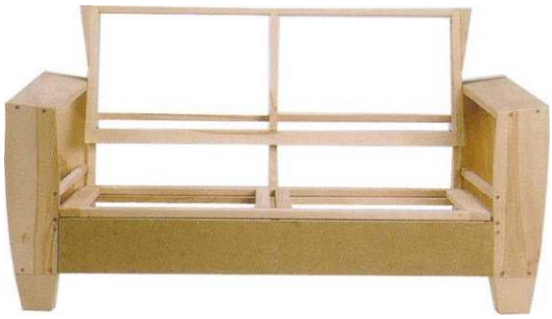

Gesamtbreite 2er = 141 / 2,5er = 167 / 3er = 197 / 3,5er = 227 / Schenkel mit 1 AL = minus 14,5 / Spitzecke = 83

Gesamtbreite Sessel	85
Gesamttiefe	83
Gesamthöhe	67

Sitzbreite	56
Sitzhöhe vorne	15
Fußhöhe	---

Sitzrahmen	55 x 61 x 2,2
Federkern	54 x 60 x 13

Modell Nr. 300 + 11

Sitzrahmen für Federkern!

Füße bitte dazu bestellen: hier Modell Nr. 301 (Höhe 6)!

Gesamtbreite 2er = 153 / 2,5er = 179 / 3er = 209 / 3,5er = 239 / Schenkel mit 1 AL = minus 20,5 / Spitzecke = 83

Gesamtbreite Sessel	93
Gesamttiefe	83
Gesamthöhe	67

Sitzbreite	56
Sitzhöhe vorne	15
Fußhöhe	---

Sitzrahmen	55 x 61 x 2,2
Federkern	54 x 60 x 13

Gestellmaße in cm, kleine Abweichungen vorbehalten.

Modell Nr. 400 + 10

Sitzrahmen für Federkern!

Füße bitte dazu bestellen: hier Modell Nr. 201 (Höhe 10)!

Gesamtbreite 2er = 142 / 2,5er = 168 / 3er = 198 / 3,5er = 228 / Schenkel mit 1 AL = minus 15 / Spitzecke = 83

Gesamtbreite Sessel	86
Gesamttiefe	83
Gesamthöhe	65

Sitzbreite	56
Sitzhöhe vorne	15
Fußhöhe	---

Sitzrahmen	55 x 65 x 2,2
Federkern	54 x 64 x 13

Modell Nr. 5003

Sitzrahmen zum Schnüren!

Inkl. Unterbau in Buche roh!

Gesamtbreite	65
Gesamttiefe	65
Gesamthöhe	95

Sitzbreite	50
Sitzhöhe vorne	38
Unterbauhöhe	36

Sitzrahmen	auf Anfrage
Federkern	auf Anfrage

Gestellmaße in cm, kleine Abweichungen vorbehalten.

Modell Charles

Sitzrahmen für Federkern!

Unterbau Buche oder Eiche!

Gesamtbreite	79
Gesamttiefe	77
Gesamthöhe	105

Sitzbreite	58
Sitzhöhe vorne	34
Unterbauhöhe	23

Sitzrahmen	55/46 x 52 x 2,2
Federkern	54/45 x 51 x 10

Modell Florenz

Fußrahmen für Federkern!

Ohne Rücken siehe unter Modell Chaiselongue auf Seite 17!
Füße bitte dazu bestellen: hier Modell Nr. 100 (Höhe 10)!
Verstellbares Kopfteil rechts + links erhältlich!

Gesamtlänge	186
Gesamttiefe	75
Gesamthöhe	69

Sitzbreite	---
Sitzhöhe	20
Fußhöhe	---

Sitzrahmen	---
Federkern	135 x 64 x 13

Gestellmaße in cm, kleine Abweichungen vorbehalten.

Modell Rostock

Sitzrahmen zum Schnüren!

Rückenbogen (Höhe 4 cm) ist abnehmbar.

Füße bitte dazu bestellen!

Hocker 600/3

Gesamtbreite	72
Gesamttiefe	84
Gesamthöhe	90/94

Sitzbreite	54
Sitzhöhe vorne	16
Fußhöhe	---

Sitzrahmen	51/45 x 53 x 3,5
Federkern	49/44 x 51 x 13
Rückenbogen ist abnehmbar.	

Modell Stuttgart

Fußrahmen zum Schnüren!

Die Polsterleisten werden lose mitgeliefert!

Füße Inklusive!

Gesamtbreite	72
Gesamttiefe	68
Gesamthöhe	74

Sitzbreite	52
Sitzhöhe vorne	25
Fußhöhe	19

Sitzrahmen	
Federkern	nach Schablone, Höhe 10

Gestellmaße in cm, kleine Abweichungen vorbehalten.

Modell Triest

Sitzrahmen für Federkern!

Armlehnen fest!
Füße bitte dazu bestellen: hier Modell Nr. 335 (Höhe 14)!

Gesamtbreite 2er minus 15 = 161 / 2er = 176 / 2,5er = 196

Gesamtbreite Sessel	90
Gesamttiefe	79
Gesamthöhe	64

Sitzbreite	54
Sitzhöhe vorne	13
Fußhöhe	---

Sitzrahmen	53/50 x 56 x 2,2
Federkern	48/45 x 55 x 15
	beim Sofa mit Doppelsteg

Modell Venedig

Sitzrahmen für Federkern!

Füße bitte dazu bestellen: hier Modell Nr. 335 (Höhe 14)!

Gesamtbreite AL klapp 2er = 169 / 2,5er = 189 / Recamiere = 181,5 x 82 x 75

Gesamtbreite Sessel	88
Gesamttiefe	79
Gesamthöhe	66

Sitzbreite	56
Sitzhöhe vorne	11
Fußhöhe	---

Sitzrahmen fest	
Federkern	nach Schablone, Höhe 15

Gestellmaße in cm, kleine Abweichungen vorbehalten.

Modell Venedig Canapé

Sitzrahmen für Federkern!

Korpusbreiten:
Sessel = 56 cm
2er = 137 cm
2,5er = 157 cm

AL groß:
Breite = 27,5 cm
Breite ausgekl. = 38 cm
Höhe = 52 cm
AL klein:
Breite = 16 cm
Breite ausgekl. = 28 cm
Höhe 43 cm

Armlehne auch klappbar erhältlich!
Links + Rechts erhältlich!
Füße bitte dazu bestellen: hier Modell Nr. 335 (Höhe 14)!

Gesamtbreite 2er = 181 / 2,5er = 200

Gesamtbreite	180/200
Gesamttiefe	82
Gesamthöhe	75

Sitzbreite	137/157
Sitzhöhe vorne	11
Fußhöhe	---

Sitzrahmen fest	
Federkern	135/132 (155/152) x 54 x 15

Modell 2000

Modell Finca

Rücken mit Sichtholzkreuz oder gepolstert!

Gesamtbreite	44
Gesamttiefe	56
Gesamthöhe	98

Sitzbreite	44/37
Sitztiefe	41
Sitzhöhe	44

Für Prüfungen: auch nur Sitzrahmen und Rückenrahmen erhältlich!

Modell Nr. 30

Sesselgestell Nr. 30 ebenfalls erhältlich!

Gesamtbreite	55
Gesamttiefe	44
Gesamthöhe	32

Fußquerschnitt	5 x 5
Zargenhöhe	19

Federkern	54 x 43 x 13

Gestellmaße in cm, kleine Abweichungen vorbehalten.

Modell Nr. 125 / 126

Nr. 125: 51 x 51 x 29
Nr. 126: 44 x 44 x 29

Gesamtbreite	s.o.
Gesamttiefe	s.o.
Gesamthöhe	s.o.

Fußquerschnitt	4,5 x 4,5
Zargenquerschn.	5 x 2,2

Federkern	50 x 50 x 13 oder 43 x 43 x 13

Modell Nr. 209

Füße bitte dazu bestellen, hier Fuß Nr. 201 (Höhe 10 cm).

Gesamtbreite	110
Gesamttiefe	55
Gesamthöhe	18

Federkern	108 x 53 x 10

Gestellmaße in cm, kleine Abweichungen vorbehalten.

Modell Nr. 600

Füße bitte separat bestellen!

	600 / 1	600 / 3	600 / 5
Gesamtbreite	55	52	55
Gesamttiefe	55	45	55
Gesamthöhe	20	15	17
Kastenmaß	51 x 51	48 x 41	51 x 51
Federkern	55 x 55 x 15	52 x 45 x 13	55 x 55 x 15

Modell Nr. 5001

Sesselgestell Modell Nr. 5001 ebenfalls erhältlich!

Ansicht von oben (oval):

Gesamtbreite	72
Gesamttiefe	50
Gesamthöhe	33

Federkern	auf Anfrage

Gestellmaße in cm, kleine Abweichungen vorbehalten.

Modell Bruno

Gesamtbreite	55
Gesamttiefe	55
Gesamthöhe	26

Fußquerschnitt	4,5 x 4,5
Zargenquerschn.	6 x 3

Federkern	54 x 54 x 15
Querzargen Sichtholz!	
umlaufender Falz 18 x 3 mm	

Modell Charles

Sesselgestell Modell Charles ebenfalls erhältlich!

Gesamtbreite	55
Gesamttiefe	55
Gesamthöhe	34

Fußquerschnitt	
Unterbauhöhe	23

Federkern	54 x 54 x 10
Querzargen Unterbau Sichtholz!	

Gestellmaße in cm, kleine Abweichungen vorbehalten.

Modell Linz

Sesselgestell Modell Linz ebenfalls erhältlich!
Füße bitte dazu bestellen: hier Modell Linz vorne (Höhe 12 cm)

Gesamtbreite	53
Gesamttiefe	43
Gesamthöhe	16,5

Federkern	52 x 42 x 10
Rahmen	53 x 43 x 2,2

Modell Lord (Einzelanfertigung)

Sesselgestell Modell Lord ebenfalls erhältlich!

Gesamtbreite	52
Gesamttiefe	42
Gesamthöhe	34

Federkern	51,5 x 41,5 x 10
Querzargen Sichtholz!	

Gestellmaße in cm, kleine Abweichungen vorbehalten.

Modell Oskar + Oskar Mini

Gestellmaße "Mini" = 38 x 25 x 19, Federkern = 37 x 24 x 13

Gesamtbreite	58
Gesamttiefe	38
Gesamthöhe	36

Fußquerschnitt	5,5 x 5,5
Zargenquerschn.	6 x 3

Federkern	57 x 37 x 13
Querzargen Sichtholz!	
umlaufender Falz 20 x 4 mm	

Modell Otto

Füße sind inklusive!

Gesamtbreite	56
Gesamttiefe	56
Gesamthöhe	23

Fußquerschnitt	5 x 5
Zargenquerschn.	9 x 3

Federkern	55 x 55 x 15
Füße sind lose zum Unterschrauben	

Gestellmaße in cm, kleine Abweichungen vorbehalten.

Modell Theo

	Theo 1	Theo 2	Theo 3
Gesamtbreite	55	49	64
Gesamttiefe	55	49	64
Gesamthöhe	26	26	26
Fußquerschnitt	4,5 x 4,5	4,5 x 4,5	4,5 x 4,5
Zargenquerschnitt	5,5 x 3	5,5 x 3	5,5 x 3
Federkern	54 x 54 x 15	48 x 48 x 15	63 x 63 x 15

Querzargen kein Sichtholz!

Modell Triest

Garnitur Modell Triest ebenfalls erhältlich!

Gesamtbreite	53
Gesamttiefe	53
Gesamthöhe	13

Federkern	52 x 52 x 15

Gestellmaße in cm, kleine Abweichungen vorbehalten.

Modell V 600

Sesselgestell Modell V 600
ebenfalls erhältlich!

Inkl. Füße!

Gesamtbreite	56
Gesamttiefe	54
Gesamthöhe	39

Modell Venedig

Sessel- und Sofagestell Modell Venedig ebenfalls erhältlich!
Füße bitte dazu bestellen: hier Modell Nr. 335 Rolle (Höhe 14)

Gesamtbreite	52
Gesamttiefe	52
Gesamthöhe	12

Federkern	51 x 51 x 10

Gestellmaße in cm, kleine Abweichungen vorbehalten.

Modell Willi

Gesamtbreite	55
Gesamttiefe	55
Gesamthöhe	30

Federkern ca. 55 x 55 x 10

Modell Chip 1 + 2 + 7 (Einzelanfertigung)

Maße variabel da Einzelanfertigung!

Chip 1 Chip 2 Chip 7

Gesamtbreite	52	52	52
Gesamttiefe	45	45	45
Gesamthöhe	20,5	42	29,5
Federkern	51 x 44 x 13	51 x 44 x 13	51 x 44 x 13

Querzargen kein Sichtholz!

Gestellmaße in cm, kleine Abweichungen vorbehalten.

Modell Klapp 1055 (Einzelanfertigung)

Maße variabel da Einzelanfertigung!

Korpus Erle-Sperrholz, Rahmen Buche massiv

Gesamtbreite	118
Gesamttiefe	58
Gesamthöhe	30

Federkern	117 x 57 x 10

Referenzen Einzelanfertigungen

Referenzen Einzelanfertigungen

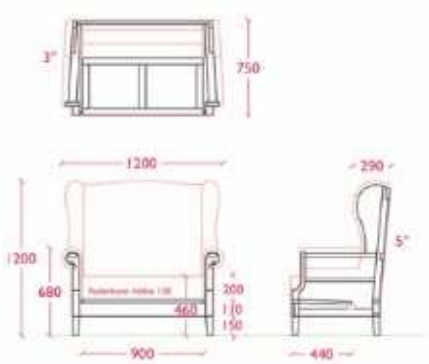

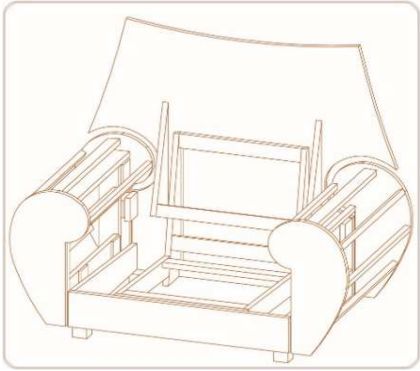

Gestellmaße in cm, kleine Abweichungen vorbehalten.